Getriebewelle

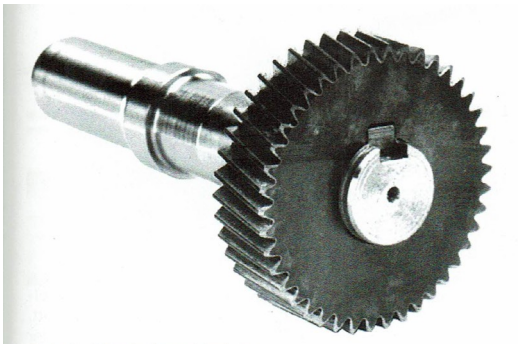

Abb. 4: Passfederverbindung

Aufgabe:

1. Zeichne eine Getriebewelle.
2. Informiere dich welche Dimensionen die Passfeder haben muss.
3. Zeichne ein Zahnrad (z1=21; m=4mm, b1=26mm, schräg- oder geradverzahnd)
4. Füge alles zusammen.

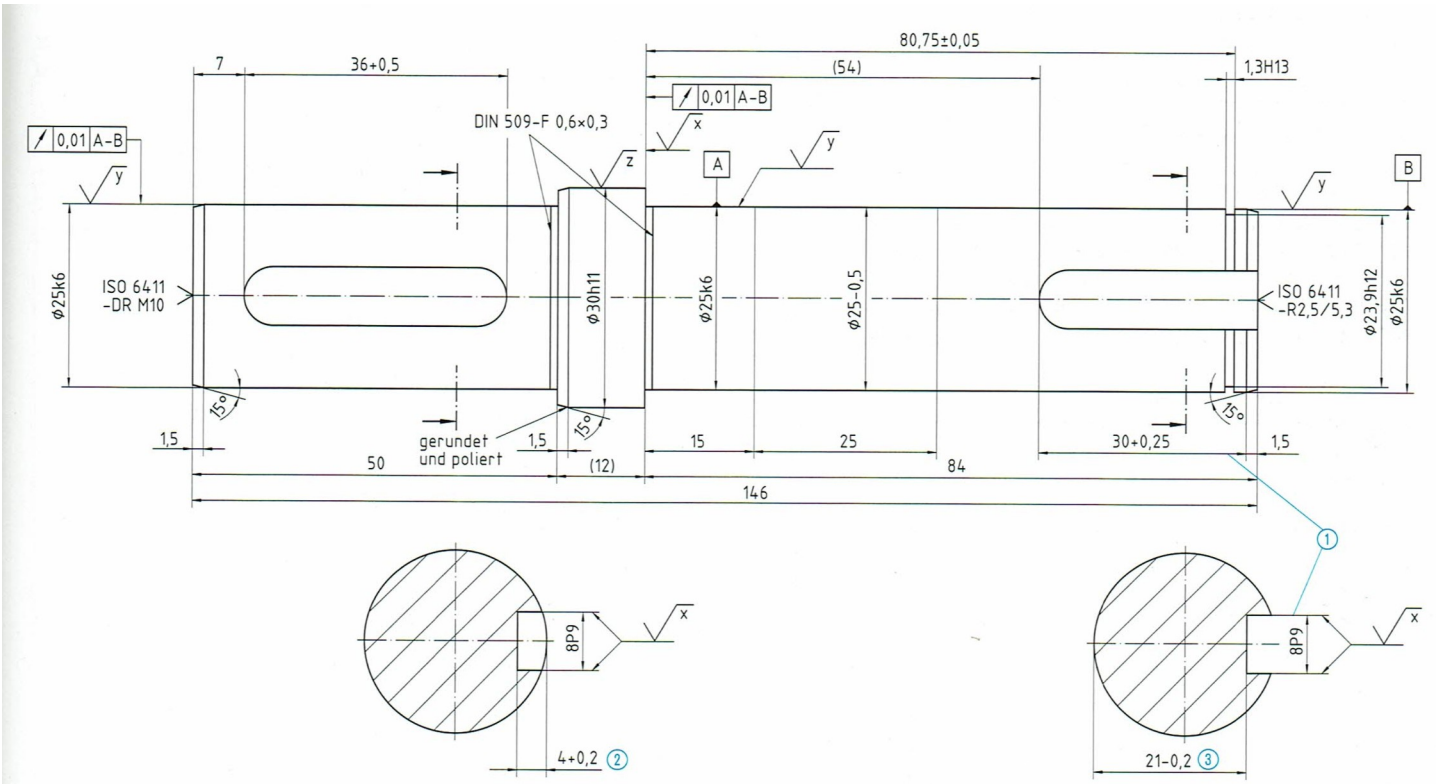

Abb. 5: Ausführliche Darstellung von Wellennuten