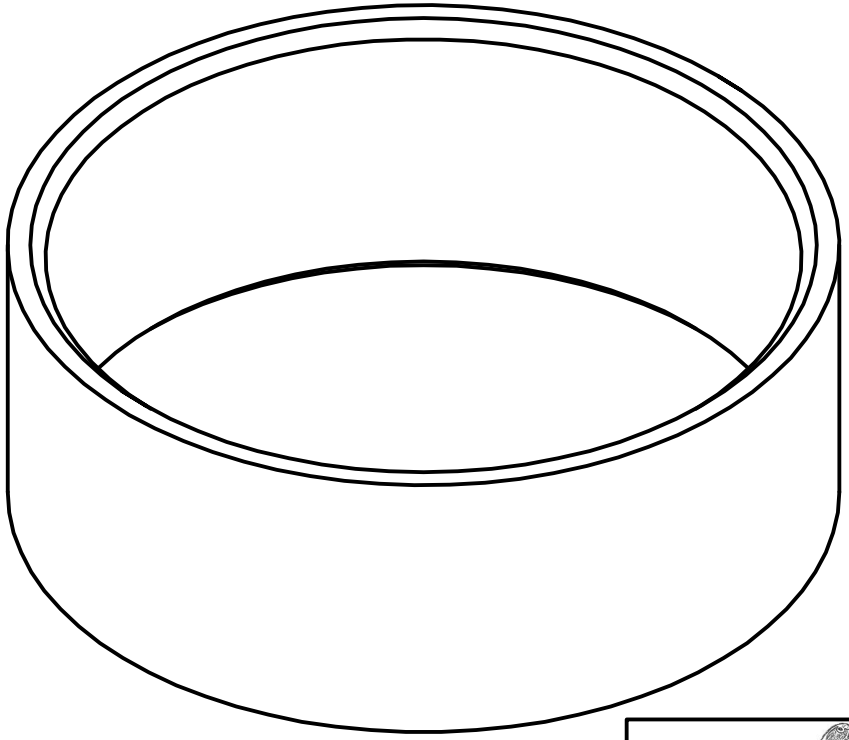

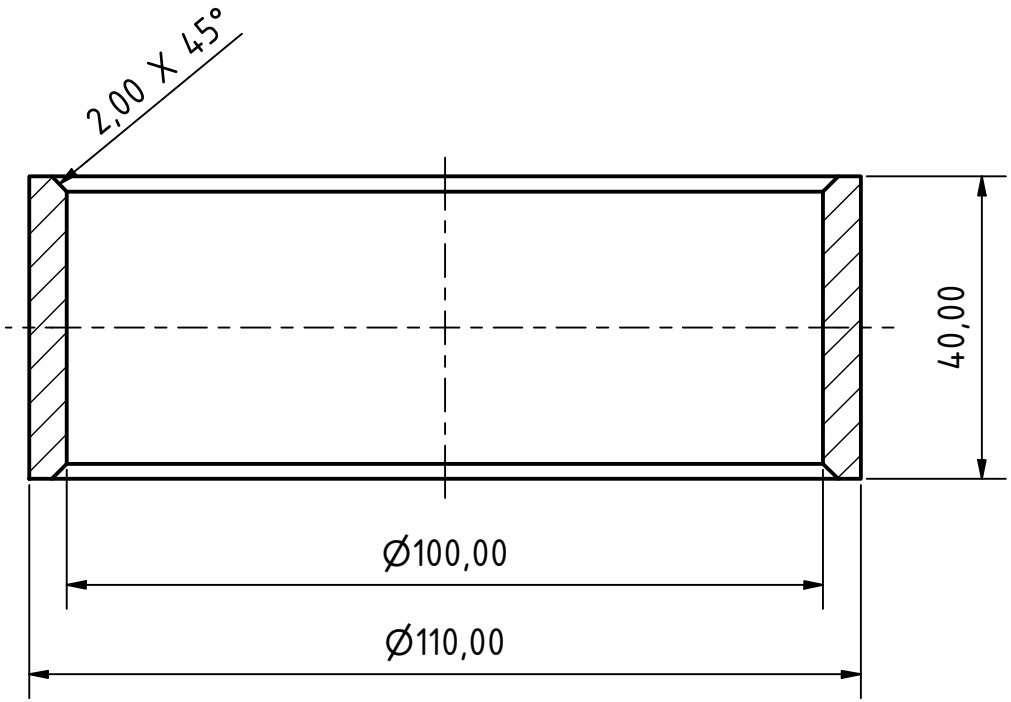

PinguinSystem

Allgemeintoleranzen DIN ISO 2768-1 m

Maßstab: 1 : 1

Werkstoff: Edelstahl

	Datum	Name
Gezeichn	09.11.2022	T.Finke
Kontroll		
Norm		

Handwinde_Distanzring-D100mm-40mm

1

A4

Status	Änderungen	Datum	Name