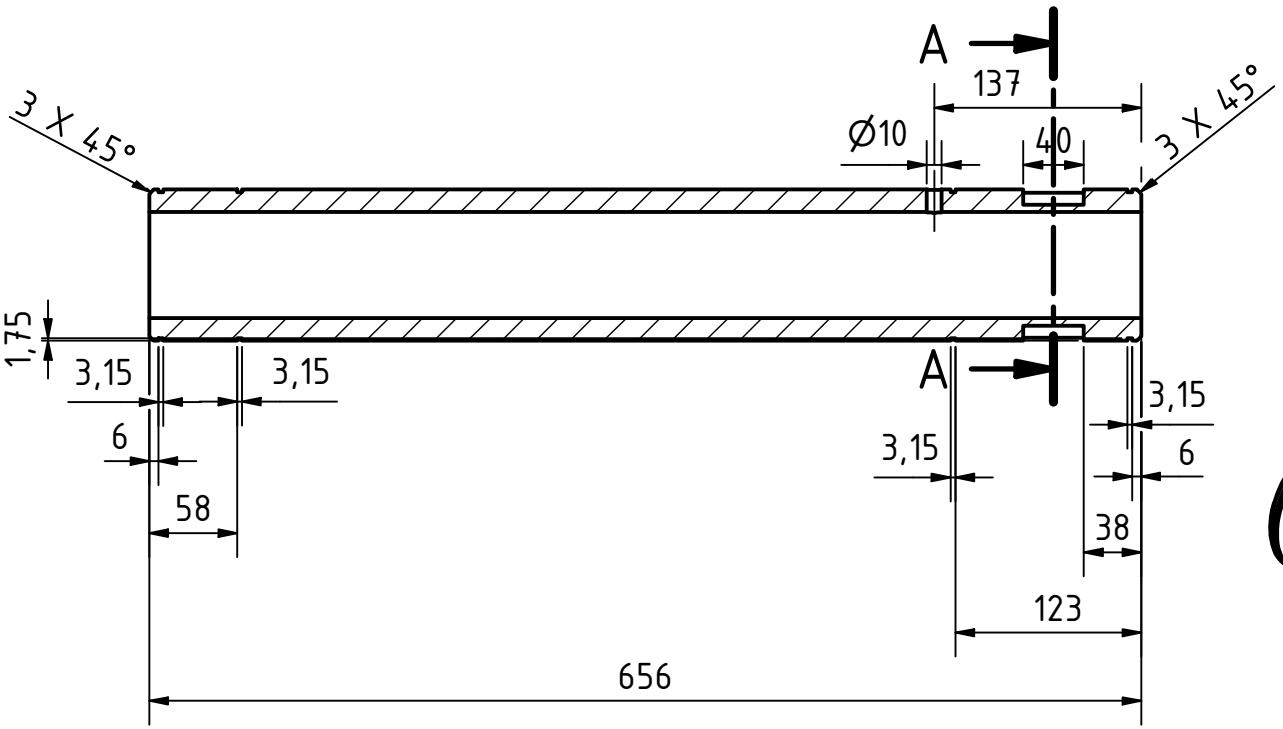

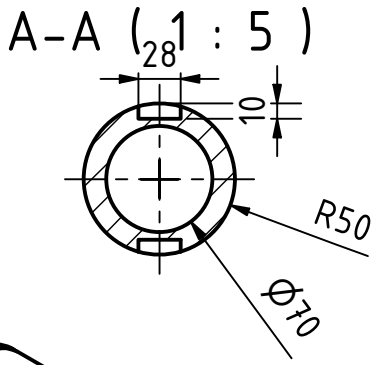

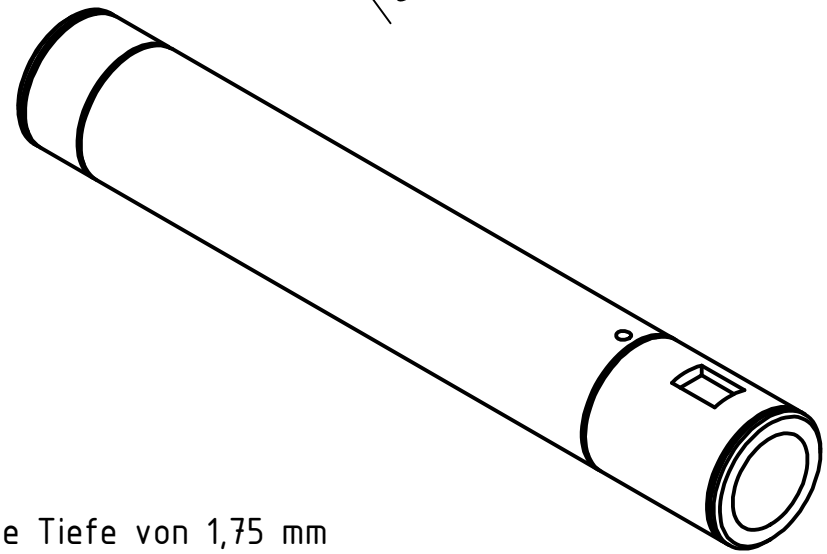

Alle nicht bemaßten Nuten haben eine Tiefe von 1,75 mm

PinguinSystem						Allgemeintoleranzen DIN ISO 2768-1 m	Maßstab: 1 : 5
						Werkstoff: Edelstahl
					Datum	Name
				Gezeichn	09.11.2022	T.Finke
				Kontroll		
				Norm		
						Handwinde_Welle_100mm
						1
						A4
Status	Änderungen	Datum	Name			